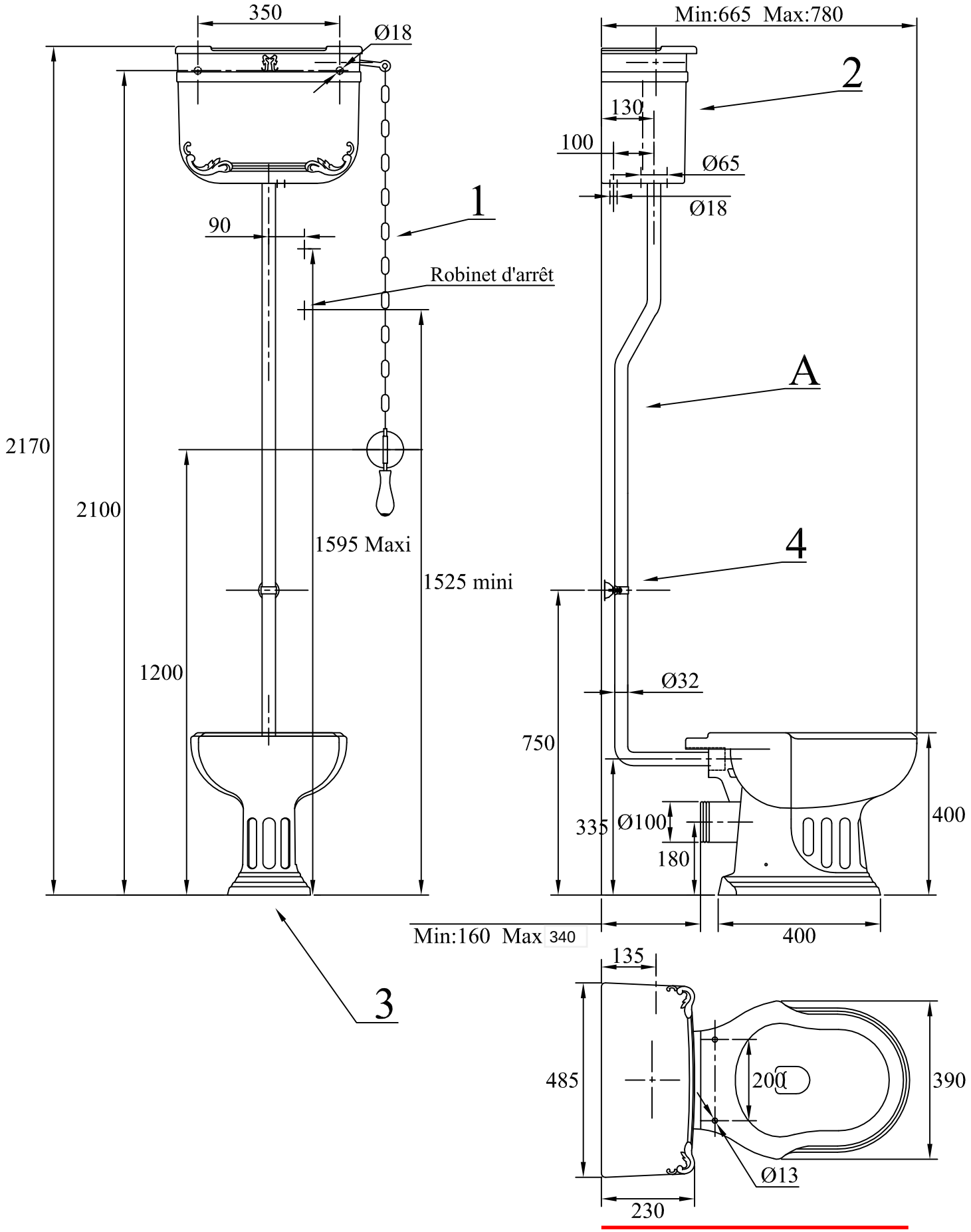

Ligne CHARLESTON	06.32 W.C. Chasse Haute	Le :
Echelle: 1/13	Sortie Horizontale	Le :
Dessiné le: 29/09/2000	HERBEAU CREATIONS	Le : 20/07/05
GUELPA		Modifications